BH13000
Hallitunkki 3 t

TUOTETIEDOT

- 3 tonnin hallitunkki suunniteltu monien erilaisten vakioajoneuvojen nostamiseen
- Aloituskorkeus 90 mm, maks. nostokorkeus 552 mm
- Kaksimäntäinen toimilaite vähentää vaadittujen pumppausliikkeiden määrän puoleen
- Erittäin suuri poljin ja kaareva komposiittivipu tekee käytöstä nopeaa, turvallista ja mukavaa
- Kardaanitulppajärjestelmä estää kaatumisen ja vääntymiset
- Teräksiset, PU-päällysteiset pyörät ovat kestävät ja hiljaiset
- Pölysuoja suojaa mäntiä ja jousta vaurioilta
- Kumitassu suojaa ajoneuvon pintoja ja estää liukumisen
- Vivun vaahtomuovi estää ajoneuvon korin vauriot
- Varustettu turvaventtiilillä ja laskunopeuden hallintajärjestelmällä
- CE-sertifioitu direktiivin 2006/42/EY ja standardin BS EN1494 mukaisesti

Ref.	h1	h2
BH1EU3000	195	250
BH11500	145	200
BH12000	145	200
BH13000	165	220
BH13000QA	170	225

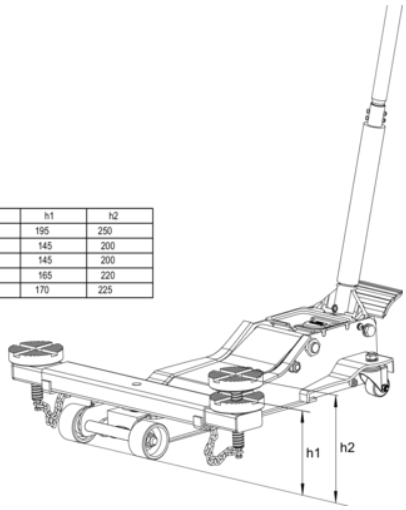

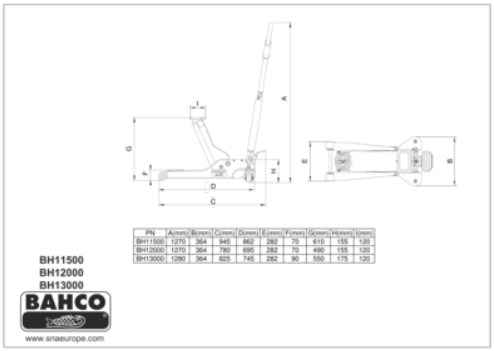

PN	A(mm)	B(mm)	C(mm)	D(mm)	E(mm)	F(mm)	G(mm)	H(mm)	I(mm)
BH11500	1270	364	945	862	282	70	610	155	120
BH12000	1270	364	790	695	282	70	490	155	120
BH13000	1280	364	825	745	282	90	550	175	120

TUOTEATTRIBUUTIT

Tuote										kg
BH13000	3000 kg	90 mm	552 mm	825 mm	+/- 11	119 mm	x	X	1280 x 364 x 825 mm	48.5 kg