NS504-1500-FB

Martillo tipo alemán, anti-chispa, con cabeza de aluminio bronce y mango de fibra de vidrio (1,5 kg)



DETALLES DEL PRODUCTO

- Fabricado en aluminio bronce
- Mango de fibra de vidrio bi-componente
- Conformidad con la normativa de productos DIN 1041
- Herramientas antichispa diseñadas para su uso en ambientes potencialmente explosivos en los que las herramientas de acero «tradicionales» podrían generar chispas
- Sin bordes afilados para evitar riesgos de chispas
- Para obtener más información sobre las restricciones de uso de los materiales anti-chispa, consulta los certificados correspondientes

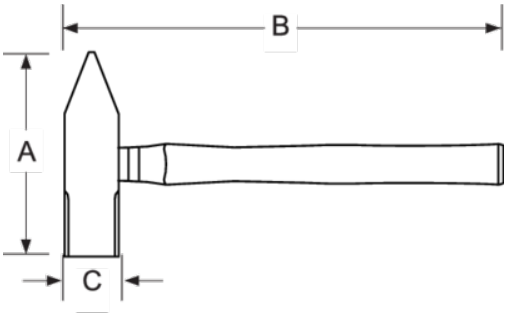

ATRIBUTOS DE PRODUCTO

Producto	A	B	C		g
NS504-1500-FB	160 mm	400 mm	40 mm	1500 g	1850 g